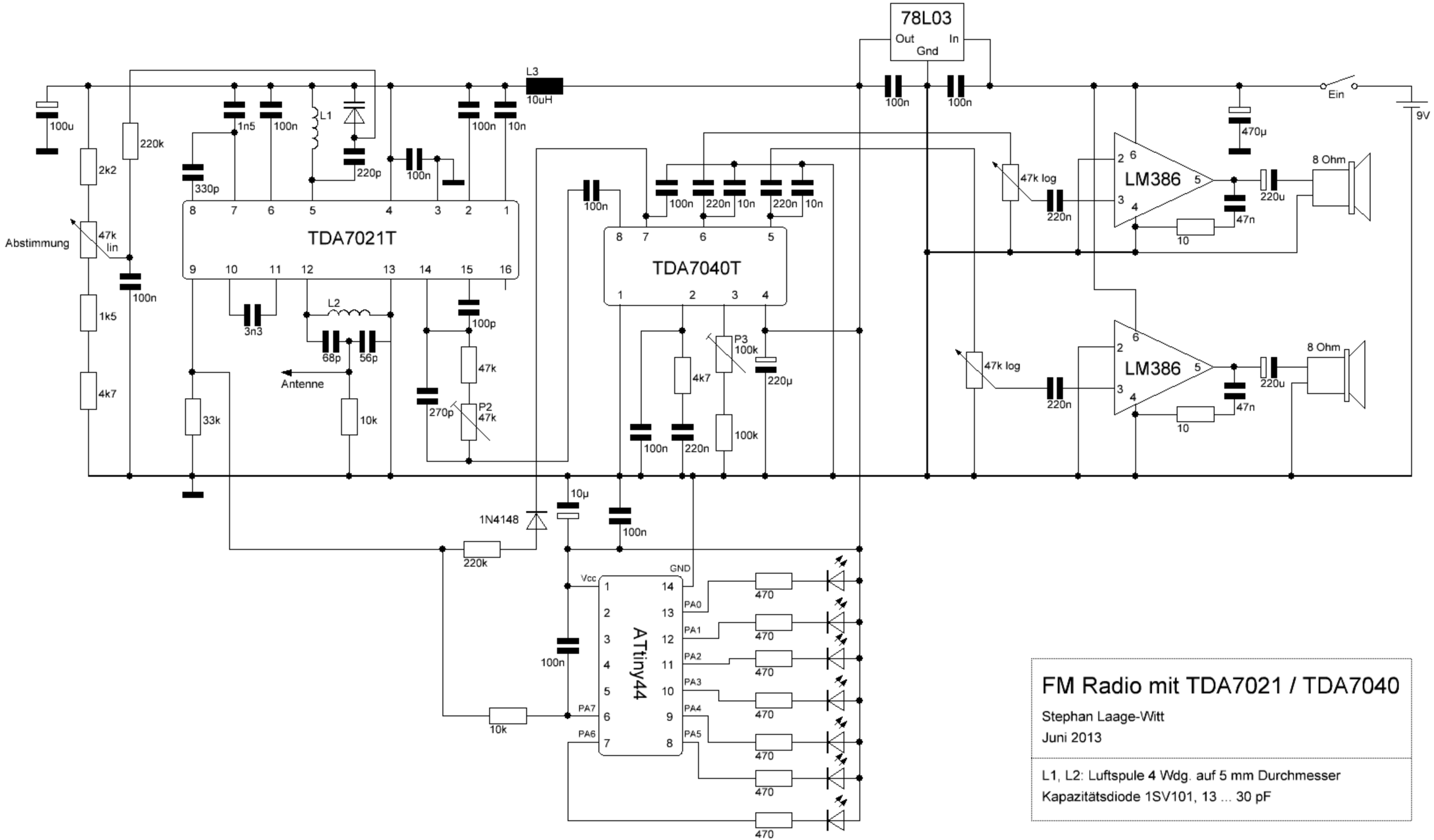

FM Radio mit TDA7021 / TDA7040

Stephan Laage-Witt

Juni 2013

L1, L2: Luftspule 4 Wdg. auf 5 mm Durchmesser

Kapazitätsdiode 1SV101, 13 ... 30 pF